ПАСПОРТ

БЛОК СОПРЯЖЕНИЯ

ЩИ2.240.033 ПС

1986

| Инв. № подл. | Подпись и дата | Взам. инв. № | Инв. № дубл. | Подпись и дата |
|---|---|---|---|---|
| 10242 | 2301.85 | | | |

Зак. полиграфического завода МГПКТ 2.105.68

## СОДЕРЖАНИЕ


1. ВВЕДЕНИЕ.....3
2. ОБЩИЕ УКАЗАНИЯ.....4
3. НАЗНАЧЕНИЕ.....5
4. ТЕХНИЧЕСКИЕ ДАННЫЕ И ХАРАКТЕРИСТИКИ.....6
5. СОСТАВ БС И КОМПЛЕКТ ПОСТАВКИ.....12
6. УСТРОЙСТВО И РАБОТА БС.....13
7. УКАЗАНИЕ МЕР БЕЗОПАСНОСТИ.....14
8. ПОРЯДОК УСТАНОВКИ.....15
9. ПОДГОТОВКА К РАБОТЕ.....16
10. ПОРЯДОК РАБОТЫ.....17
11. ТЕХНИЧЕСКОЕ ОБСЛУЖИВАНИЕ.....18
12. СВИДЕТЕЛЬСТВО О ПРИЕМКЕ.....19
13. СВЕДЕНИЯ О КОНСЕРВАЦИИ.....20
14. ГАРАНТИЙНЫЕ ОБЯЗАТЕЛЬСТВА.....21
15. СВЕДЕНИЯ О РЕКЛАМАЦИИ.....22

ЛИСТ РЕГИСТРАЦИИ ИЗМЕНЕНИЙ.....23


Гл.конструктор Крайнер А.С.

Перв. примен. | Справ. № | Щ42.240.033

Подп. и дата | Инв. № дубл. | Взам. инв. № | Подп. и дата | Инв. № подл.

| Изм. | Лист | № докум. | Подп. | Дата | | | |
|---|---|---|---|---|---|---|---|
| Разраб. | | Хотино | | 21.01 | БЛОК СОПРЯЖЕНИЯ ПАСПОРТ | Лит. А | Лист 2 / Листов 23 |
| Пров. | | Кокорин | | 21.01 | | | |
| Т.контр. | | Алексеев | | | | | |
| Н.контр. | | Уварова | | 21.01 | | | |
| Утв. | | Крайнер | | 21.01 | | | |

ЩИ2.240.033 ПС

2.106-68 Ф5 ГОСТ 2.106-68 Копировал: Формат: А4

## 1. ВВЕДЕНИЕ

1.1. НАСТОЯЩИЙ ПАСПОРТ, ОБ'ЕДИНЕННЫЙ С ТЕХНИЧЕСКИМ ОПИСАНИЕМ И ИНСТРУКЦИЕЙ ПО ЭКСПЛУАТАЦИИ, ЯВЛЯЕТСЯ ДОКУМЕНТОМ, УДОСТОВЕРЯЮЩИМ ГАРАНТИРОВАННЫЕ ПРЕДПРИЯТИЕМ - ИЗГОТОВИТЕЛЕМ ОСНОВНЫЕ ПАРАМЕТРЫ И ТЕХНИЧЕСКИЕ ХАРАКТЕРИСТИКИ БЛОКА СОПРЯЖЕНИЯ ЩИ2.240.033 ( В ДАЛЬНЕЙШЕМ БС ). КРОМЕ ТОГО ДОКУМЕНТ ПОЗВОЛЯЕТ ОЗНАКОМИТЬСЯ С УСТРОЙСТВОМ И ПРИНЦИПОМ РАБОТЫ БС И УСТАНАВЛИВАЕТ ПРАВИЛА ЕГО ЭКСПЛУАТАЦИИ, СОБЛЮДЕНИЕ КОТОРЫХ ОБЕСПЕЧИВАЕТ ПОДДЕРЖАНИЕ ЕГО В ПОСТОЯННОЙ ГОТОВНОСТИ К ДЕЙСТВИЮ.

1.2. ДЛЯ ИЗУЧЕНИЯ И ЭКСПЛУАТАЦИИ НЕОХОДИМО ДОПОЛНИТЕЛЬНО РУКОВОДСТВОВАТЬСЯ СЛЕДУЮЩИМИМ ДОКУМЕНТАМИ :

- БЛОК СОПРЯЖЕНИЯ. СХЕМА ЭЛЕКТРИЧЕСКАЯ СОЕДИНЕНИЙ ЩИ2.240.033 Э4;
- БЛОК ПИТАНИЯ СТАБИЛИЗИРОВАННЫЙ ТИПА БПС6-1 2.087.082.

| ИЗМ | ЛИСТ | НАОКУМ | ПОДП | ДАТА | ЩИ2.240.033 ПС | ЛИСТ 3 |
|---|---|---|---|---|---|---|

ФОРМА 5А ГОСТ 2.106-68 ФОРМАТ А4

## 2. ОБЩИЕ УКАЗАНИЯ.

2.1. ПЕРЕД НАЧАЛОМ ЭКСПЛУАТАЦИИ ВНИМАТЕЛЬНО ОЗНАКОМТЕСЬ С НАСТОЯЩИМ ПАСПОРТОМ.

2.2. В СЛУЧАЕ ПЕРЕДАЧИ БЛОКА СОПРЯЖЕНИЯ ШИ2.240.033 ЗАВ.N..... НА ДРУГОЕ ПРЕДПРИЯТИЕ ИЛИ В ДРУГОЕ ПОДРАЗДЕЛЕНИЕ ДЛЯ ЭКСПЛУАТАЦИИ ИЛИ РЕМОНТА ПАСПОРТ ПОДЛЕЖИТ ПЕРЕДАЧЕ ВМЕСТЕ С БЛОКОМ СОПРЯЖЕНИЯ.

2.3. ВСЕ ЗАПИСИ В ПАСПОРТЕ ПРОИЗВОДИТЬ ТОЛЬКО ЧЕРНИЛАМИ, ОТЧЕТЛИВО И АККУРАТНО.

Инв. № подл. | Подп. и дата | Взам. инв. № | Инв. № дубл. | Подп. и дата
10048 Фомин 28.01.85



## 3. НАЗНАЧЕНИЕ.

3.1. БС ШИ2.240.033 ПРЕДНАЗНАЧЕН ДЛЯ РАБОТЫ В СОСТАВЕ АНАЛОГОВЫХ ВЫЧИСЛИТЕЛЬНЫХ КОМПЛЕКСОВ (АВК).

3.2. БС ИЗГОТОВЛЕН В ИСПОЛНЕНИИ ГРУППЫ 1 ПО ОСТ 11 305.918-83 И ПРЕДНАЗНАЧЕН ДЛЯ РАБОТЫ ПРИ ТЕМПЕРАТУРАХ ОТ 5°С ДО 50°С, ОТНОСИТЕЛЬНОЙ ВЛАЖНОСТИ ВОЗДУХА ОТ 25% ДО 98% ПРИ ТЕМПЕРАТУРЕ 30°С, АТМОСФЕРНОМ ДАВЛЕНИИ ОТ 61,3 КПА ДО 106,0 КПА (462,6 - 800 ММ.РТ.СТ).

3.3. БС МОЖЕТ ЭКСПЛУАТИРОВАТЬСЯ В УСЛОВИЯХ ВОЗДЕЙСТВИЯ НА НЕГО ВИБРАЦИИ ЧАСТОТОЙ НЕ БОЛЕЕ 25 ГЦ И УСКОРЕНИЕМ НЕ БОЛЕЕ 0,5 .

3.4. ПИТАНИЕ БС ОСУЩЕСТВЛЯЕТСЯ ОТ ОДНОФАЗНОЙ СЕТИ ПЕРЕМЕННОГО ТОКА НАПЯЖЕНИЕМ 220 В $^{+10\%}_{-15\%}$ . ЧАСТОТОЙ (50±1) ГЦ.

Инв. № подл. | Подп. и дата | Взам. инв. № | Инв. № дубл. | Подп. и дата
10048 Фомин 28.01.85

## 4. ТЕХНИЧЕСКИЕ ДАННЫЕ И ХАРАКТЕРИСТИКИ.

4.1. БС ИЗГОТОВЛЕН В СООТВЕТСТВИИ С ШИ2.240.033.

4.2. ГАБАРИТНЫЕ РАЗМЕРЫ БС НЕ БОЛЕЕ (ММ):

ДЛИНА - 386
ШИРИНА - 500
ВЫСОТА - 102(115 С НОЖКАМИ)

4.3. МАССА НЕ БОЛЕЕ 11 КГ.

4.4. БС ОБЕСПЕЧИВАЕТ ВЫРАБОТКУ ПИТАЮЩИХ НАПРЯЖЕНИЙ С ПАРАМЕТРАМИ, ПРИВЕДЕННЫМИ В ТАБЛ. 1.

ТАБЛИЦА 1.

| ВЫХОДНОЕ НАПРЯЖЕНИЕ | НАПРЯЖЕНИЕ ПУЛЬСАЦИЙ (ДВОЙНАЯ АМПЛИТУДА, НЕ БОЛЕЕ)МВ | НЕСТАБИЛЬНОСТЬ ВЫХОДНОГО НАПРЯЖЕНИЯ, % | НОМИНАЛЬНЫЙ ТОК НАГРУЗКИ, А |
|---|---|---|---|
| +5В +0,5% | 100 | + 2,0 | 18 |
| +12В +0,5% | 200 | + 1,6 | 3,5 |

4.5. БС ОБЕСПЕЧИВАЕТ ВЫРАБОТКУ СИГНАЛОВ К ПИТ НВ, К ПОСТ НВ, К ПРТ Н, К ОСТ Н, РАБОТА Н, ХАРАКТЕРИЗУЮЩИХ СОСТОЯНИЕ БЛОКА ПИТАНИЯ И ПРОЦЕССОРА И УПРАВЛЯЮЩИХ РАБОТОЙ ПРОЦЕССОРА.

4.6. НА ПЕРЕДНЕЙ ПАНЕЛИ БС РАСПОЛОЖЕНЫ ТРИ ИНДИКАТОРА (СВЕТОДИОДЫ) И ТРИ ПЕРЕКЛЮЧАТЕЛЯ: "РАБОТА", "ПИТАНИЕ", "ПРОГРАММА-ПУЛЬТ".

4.7. МАКСИМАЛЬНАЯ ЭЛЕКТРИЧЕСКАЯ МОЩНОСТЬ, ПОТРЕБЛЯЕМАЯ БС ОТ СЕТИ НЕ БОЛЕЕ 250 ВТ.

4.8. БС ПОЗВОЛЯЕТ УСТАНАВЛИВАТЬ 4 ПЛАТЫ РАЗМЕРАМИ (280 X 240 X 12)ММ, ИЛИ 8 ПЛАТ РАЗМЕРАМИ (240 X 135 X 12)ММ, ИЛИ ИХ СОЧЕТАНИЯ.

4.9. СОЕДИНЕНИЕ КОНТАКТОВ УСТРОЙСТВА СОЕДИНИТЕЛЬНОГО СООТВЕТСТВУЕТ ТАБЛ.2.

4.10. СВЕДЕНИЯ О СОДЕРЖАНИИ ДРАГОЦЕННЫХ МАТЕРИАЛОВ, ПРИМЕНЯЕМЫХ В БС, ПРИВЕДЕНЫ В ТАБЛ.3.

Инв. № подл. | Подпись | Взам. инв. № | Инв. № дубл. | Подпись

10048 Дата 28.01.88



ТАБЛИЦА 2

| НОМЕР ЦЕПИ | ЦЕПЬ | КОНТАКТЫ | ПРИМЕЧАНИЕ |
|---|---|---|---|
| 1 | +12В | +А01:Б04, +А02:Б04, +А03:Б04, +А04:Б04,<br>+Б04:Б04, +Б03:Б04, +Б02:Б04, +Б01:Б04,<br>+В01:Б04, +В02:Б04, +В03:Б04, +В04:Б04,<br>+Г04:Б04, +Г03:Б04, +Г02:Б04, +Г01:Б04,<br>ЕК(+12В) | |
| 2 | +5В | +А01:Б01, +А02:Б01, +А03:Б01, +А04:Б01,<br>+Б04:Б01, +Б03:Б01, +Б02:Б01, +Б01:Б01,<br>+Б01:А18, +В01:Б01, +Б02:А18, +В02:Б01,<br>+Б03:А18, +В03:Б01, +Б04:А18, +В04:Б01,<br>+Г04:Б01, +Г03:Б01, +Г04:Б01, +Г03:Б01,<br>+Г02:Б01, +Г01:Б01, +Г01:А13, +Г02:А18,<br>+Г03:А18, +Г04:А18, +Е1-(+5В) | |
| 3 | +5В | +А01:А18, +А02:А18, +А03:А18, +А04:А18,<br>+В04:А18, +В03:А18, +В02:А18, +В01:А18,<br>Е1-(+5В) | |
| 4 | -12В | +А01:Б02, +А02:Б02, +А03:Б02, +А04:Б02,<br>+Б04:Б02, +Б03:Б02, +Б02:Б02, +Б01:Б02,<br>+В01:Б02, +В02:Б02, +В03:Б02, +В04:Б02,<br>+Г04:Б02, +Г03:Б02, +Г02:Б02, +Г01:Б02,<br>Е1-(-12В) | |
| 5 | ОБЩ. | +А01:Б03, +А02:Б03, +А03:Б03, +А04:Б03,<br>+А04:А08, +А04:А11, +А03:А08, +А03:А08,<br>+А03:А11, +А02:А08, +А02:А11, +А01:А08,<br>+А01:А11, +А01:А16, +А02:А16, +А03:А16,<br>+А04:А16, +А04:А16, +Б04:Б03, +Б03:Б03,<br>+Б02:Б03, +Б01:Б03, +Б01:А08, +Б01:А11,<br>+Б02:А11, +Б02:А08, +Б03:А08, +Б03:А11,<br>+Б04:А11, +Б04:А08, +Б04:А16, +Б03:А16,<br>+Б02:А16, +Б01:А16, +В01:Б03, +В02:Б03,<br>+В03:Б03, +В04:Б03, +В04:А08, +В04:А11,<br>+В03:А08, +В03:А11, +В02:А08, +В02:А11,<br>+В01:А08, +В01:А11, +В01:А16, +В02:А16,<br>+В03:А16, +В04:А16, +Г04:Б03, +Г03:Б03,<br>+Г02:Б03, +Г01:Б03, +Г01:А08, +Г01:А11,<br>+Г02:А11, +Г02:А08, +Г03:А11, +Г03:А08,<br>+Г04:А08, +Г04:А11, Е1-К, Е1-10 | |
| 6 | | +А01:Б17, +А02:Б17, +А03:Б17, +А04:Б17,<br>+В04:Б17, +В03:Б17, +В02:Б17, +В01:Б17 | |
| 7 | | +А01:Б18, +А02:Б18, +А04:Б18, +В04:Б18,<br>+В03:Б18, +В02:Б18, +В01:Б18, +А03:Б18 | |
| 8 | | +Б01:Б05, +Б02:Б05, +Б03:Б05, +Б04:Б05,<br>+Г04:Б05, +Г03:Б05, +Г02:Б05, +Г01:Б05 | |

Инв. № подл. | Подпись | Взам. инв. № | Инв. № дубл. | Подпись

10048 Дата 28.01.88

ПРОДОЛЖЕНИЕ ТАБЛ.2

| НОМЕР ЦЕПИ | ЦЕПЬ | КОНТАКТЫ | ПРИМЕЧАНИЕ |
|---|---|---|---|
| 25 | К СИА Н | +А01:Б08, +А02:Б08, +А03:Б08, +А04:Б08,<br>+В04:Б08, +В03:Б08, +В02:Б08, +В01:Б08 | |
| 26 | | +А01:Б09, +А02:Б09, +А03:Б09, +А04:Б09,<br>+В04:Б09, +В03:Б09, +В02:Б09, +В01:Б09 | |
| 27 | | +А01:Б10, +А02:Б10, +А03:Б10, +А04:Б10,<br>+В04:Б10, +В03:Б10, +В02:Б10, +В01:Б10, | |
| 28 | | +А01:Б12, +В01:Б11 | |
| 29 | | +В01:Б12, +В02:Б11 | |
| 30 | | +В02:Б12, +А02:Б11 | |
| 31 | | +А02:Б12, +А03:Б11 | |
| 32 | | +А03:Б12, +В03:Б11 | |
| 33 | | +В03:Б12, +В04:Б11 | |
| 34 | | +В04:Б12, +А04:Б11 | |
| 35 | | +А01:Б13, +А02:Б13, +А03:Б13, +А04:Б13,<br>+В04:Б13, +В03:Б13, +В02:Б13, +В01:Б13 | |
| 36 | | +А01:Б15, +В01:Б14 | |
| 37 | | +В01:Б15, +В02:Б14 | |
| 38 | | +В02:Б15, +А02:Б14 | |
| 39 | | +А02:Б15, +А03:Б14 | |
| 40 | | +А03:Б15, +В03:Б14 | |
| 41 | | +В03:Б15, +В04:Б14 | |
| 42 | | +В04:Б15, +А04:Б14 | |
| 43 | | +А01:Б16, +А02:Б16, +А03:Б16, +А04:Б16,<br>+В04:Б16, +В03:Б16, +В02:Б16, +В01:Б16 | |
| 44 | | +А01:А12, +А02:А12, +А03:А12, +А04:А12,<br>+В04:А12, +В03:А12, +В02:А12, +В01:А12 | |
| 45 | К ОСТ Н | +А01:А13, +А02:А13, +А03:А13, +А04:А13,<br>+В04:А13, +В03:А13, +В02:А13, +В01:А13,<br>Е1-16 | |
| 46 | | +А01:А14, +А02:А14, +А03:А14, +А04:А14,<br>+В04:А14, +В03:А14, +В02:А14, +В01:А14 | |
| 47 | К ПОСТН В | +Б01:А01, +Б02:А01, +Б03:А01, +Б04:А01,<br>+Г04:А01, +Г03:А01, +Г02:А01, +Г01:А01,<br>Е1-1 | |
| 48 | К ПИТН В | +Б01:А02, +Б02:А02, +Б03:А02, +Б04:А02,<br>+Г04:А02, +Г03:А02, +Г02:А02, +Г01:А02,<br>Е1-9 | |
| 49 | К ПРТ Н | +Б01:А14, +Б02:А14, +Б03:А14, +Б04:А14,<br>+Г04:А14, +Г03:А14, +Г02:А14, +Г01:А14,<br>Е1-14 | |

Инв. № подл. | Подп. и дата | Взам. инв. № | Инв. № дубл. | Подп. и дата
10048 Дем. 28.01.85



ПРОДОЛЖЕНИЕ ТАБЛ.2

| НОМЕР ЦЕПИ | ЦЕПЬ | КОНТАКТЫ | ПРИМЕЧАНИЕ |
|---|---|---|---|
| 9 | | +Б01:Б06, +Б02:Б06, +Б03:Б06, +Б04:Б06,<br>+Г04:Б06, +Г03:Б06, +Г02:Б06, +Г01:Б06 | |
| 10 | | +Б01:Б07, +Б02:Б07, +Б03:Б07, +Б04:Б07,<br>+Г04:Б07, +Г03:Б07, +Г02:Б07, +Г01:Б07 | |
| 11 | | +Б01:Б08, +Б02:Б08, +Б03:Б08, +Б04:Б08,<br>+Г04:Б08, +Г03:Б08, +Г02:Б08, +Г01:Б08 | |
| 12 | | +Б01:Б09, +Б02:Б09, +Б03:Б09, +Б04:Б09,<br>+Г04:Б09, +Г03:Б09, +Г02:Б09, +Г01:Б09 | |
| 13 | | +Б01:Б10, +Б02:Б10, +Б03:Б10, +Б04:Б10,<br>+Г04:Б10, +Г03:Б10, +Г02:Б10, +Г01:Б10 | |
| 14 | | +Б01:Б11, +Б02:Б11, +Б03:Б11, +Б04:Б11,<br>+Г04:Б11, +Г03:Б11, +Г02:Б11, +Г01:Б11 | |
| 15 | | +Б01:Б12, +Б02:Б12, +Б03:Б12, +Б04:Б12,<br>+Г04:Б12, +Г03:Б12, +Г02:Б12, +Г01:Б12, | |
| 16 | | +Б01:Б13, +Б02:Б13, +Б03:Б13, +Б04:Б13,<br>+Г04:Б13, +Г03:Б13, +Г02:Б13, +Г01:Б13 | |
| 17 | | +Б01:Б14, +Б02:Б14, +Б03:Б14, +Б04:Б14,<br>+Г04:Б14, +Г03:Б14, +Г02:Б14, +Г01:Б14 | |
| 18 | | +Б01:Б15, +Б02:Б15, +Б03:Б15, +Б04:Б15,<br>+Г04:Б15, +Г03:Б15, +Г02:Б15, +Г01:Б15 | |
| 19 | | +Б01:Б16, +Б02:Б16, +Б03:Б16, +Б04:Б16,<br>+Г04:Б16, +Г03:Б16, +Г02:Б16, +Г01:Б16 | |
| 20 | | +Б01:Б17, +Б02:Б17, +Б03:Б17, +Б04:Б17,<br>+Г04:Б17, +Г03:Б17, +Г02:Б17, +Г01:Б17 | |
| 21 | | +Б01:Б18, +Б02:Б18, +Б03:Б18, +Б04:Б18,<br>+Г04:Б18, +Г03:Б18, +Г02:Б18, +Г01:Б18 | |
| 22 | | +А01:Б05, +А02:Б05, +А03:Б05, +А04:Б05,<br>+В04:Б05, +В03:Б05, +В02:Б05, +В01:Б05 | |
| 23 | | +А01:Б06, +А02:Б06, +А03:Б06, +А04:Б06,<br>+В04:Б06, +В03:Б06, +В02:Б06, +В01:Б06 | |
| 24 | | +А01:Б07, +А02:Б07, +А03:Б07, +А04:Б07,<br>+В04:Б07, +В03:Б07, +В02:Б07, +В01:Б07 | |

Инв. № подл. | Подп. и дата | Взам. инв. № | Инв. № дубл. | Подп. и дата
10048 Дем. 28.01.85

ПРОДОЛЖЕНИЕ ТАБЛ.2

| НОМЕР ЦЕПИ | ЦЕПЬ | КОНТАКТЫ | ПРИМЕЧАНИЕ |
|---|---|---|---|
| 50 | | +Б01:А07, +Б02:А07, +Б03:А07, +Б04:А07, +Г04:А07, +Г03:А07, +Г02:А07, +Г01:А07 | |
| 51 | | +Б01:А12, +Б02:А12, +Б03:А12, +Б04:А12, +Г04:А12, +Г03:А12, +Г02:А12, +Г01:А12 | |
| 52 | | +А01:А01, +А02:А01, +А03:А01, +А04:А01, +В04:А01, +В03:А01, +В02:А01, +В01:А01 | |
| 53 | | +А01:А02, +А02:А02, +А03:А02, +А04:А02, +В04:А02, +В03:А02, +В02:А02, +В01:А02 | |
| 54 | | +А01:А03, +А02:А03, +А03:А03, +А04:А03, +В04:А03, +В03:А03, +В02:А03, +В01:А03 | |
| 55 | | +А01:А04, +А02:А04, +А03:А04, +А04:А04, +В04:А04, +В03:А04, +В02:А04, +В01:А04 | |
| 56 | | +Б01:А13, +Б02:А13, +Б03:А13, +Б04:А13, +Г04:А13, +Г03:А13, +Г02:А13, +Г01:А13 | |
| 57 | | +А01:А09, +А01:А10 | |
| 58 | | +Б01:А09, +Б01:А10 | |
| 59 | | +А02:А09, +А02:А10 | |
| 60 | | +Б02:А09, +Б02:А10 | |
| 61 | | +А03:А09, +А03:А10 | |
| 62 | | +Б03:А09, +Б03:А10 | |
| 63 | | +А04:А09, +А04:А10 | |
| 64 | | +Б04:А09, +Б04:А10 | |
| 65 | | +В01:А09, +В01:А10 | |
| 66 | | +Г01:А09, +Г01:А10 | |
| 67 | | +В02:А09, +В02:А10 | |
| 68 | | +Г02:А09, +Г02:А10 | |
| 69 | | +В03:А09, +В03:А10 | |
| 70 | | +Г03:А09, +Г03:А10 | |
| 71 | | +В04:А09, +В04:А10 | |
| 72 | | +Г04:А09, +Г04:А10 | |

Инв. № подл. | Подп. и дата | Взам. инв. №

10.04.88 Дем. 28.01.88



Таблица 3.

| Наименование | Обозначение | Общая масса, кг | Масса 3 I шт., г | Масса 3 шт., г | Номер листа | Примечание |
|---|---|---|---|---|---|---|
| Сопротивление кварцевое МЛТ-0,25-1 | ОЖ2.087.082 ТУ | ИЦ2.240.033 | I | 0,6507286 9 | | ОЖ2.087.082 ПС |
| Заряд литиевый стабилизированный ЕЦ6-1 | ОЖ2.087.082 ТУ | ИЦ2.240.033 | I | 3,331536 8 | | ОЖ2.087.082 ПС |
| Сепаратор литиевый стабилизированный ЕЦ6-1 | ОЖ2.087.082 ТУ | ИЦ2.240.033 | I | 0,8646594 0 | | ОЖ2.087.082 ПС |
| Пластина литиевый стабилизированный ЕЦ6-1 | ОЖ2.087.082 ТУ | ИЦ2.240.033 | I | 0,8646594 0 | | ОЖ2.087.082 ПС |

СОДЕРЖАНИЕ ДРАГОЦЕННЫХ МЕТАЛЛОВ

ЗОЛОТО: 0,6507286 9; СЕРЕБРО: 3,331536 8; ПЛАТИНА: 0,8646594.

Разраб. Подп. и дата Инв. № дубл. Взам. инв. №

10.04.88 Дем. 28.01.88

## 5. СОСТАВ БС И КОМПЛЕКТ ПОСТАВКИ.

5.I. БС состоит из:

- блока питания стабилизированного БПС6-I ( 2.087.082 );
- устройства соединительного ШИ3.622.I00 ;
- разъема "контроль".

5.2. Комплект поставки БС приведен в табл.4.

таблица 4

| Обозначение | Наименование | Кол. | Зав. № | Примечание |
|---|---|---|---|---|
| ШИ2.240.033 | Блок сопряжения | I | | |
| ШИ2.240.033 ЭД | Ведомость эксплуатационных документов | I | | |
| | Комплект документов согласно ШИ2.240.033 ЭД | I | | |

Инв.№ подл. | Подп. и дата | Взам. инв.№ | Инв.№ дубл. | Подп. и дата
10048 | 06.02.89 | 10048

| Изм. | Лист. | № докум. | Подп. | Дата | ШИ2.240.033 ПС | Лист 12 |
|---|---|---|---|---|---|---|
| 1 | Зам | 1591-737 | | | | |

Форма 5а по ГОСТ 2.106-68 Формат 11

## 6. УСТРОЙСТВО И РАБОТА БС.

6.1. БС СОСТОИТ ИЗ ОСНОВНЫХ ЧАСТЕЙ, ПЕРЕЧИСЛЕННЫХ В П.5.1.
КОНСТРУКТИВНО КОРПУС БС СОСТОИТ ИЗ НИЖНЕЙ И ВЕРХНЕЙ КРЫШЕК ПЕРЕДНЕЙ И ЗАДНЕЙ ПАНЕЛЕЙ.
В КОРПУСЕ БС РАЗМЕЩЕНЫ БЛОК ПИТАНИЯ, УСТРОЙСТВО СОЕДИНИТЕЛЬНОЕ. РАЗ'ЕМ "КОНТРОЛЬ" И КЛЕММА "ЗЕМЛЯ" РАЗМЕЩЕНЫ НА ЗАДНЕЙ ПАНЕЛИ. ЭЛЕКТРИЧЕСКОЕ СОЕДИНЕНИЕ СОСТАВНЫХ ЧАСТЕЙ БС ВЫПОЛНЕНО КАБЕЛЯМИ. БС ПОЗВОЛЯЕТ УСТАНАВЛИВАТЬ 4 ПЛАТЫ (ЯЧЕЙКИ) С РАЗМЕРАМИ (280 X 240 X 12) ММ ИЛИ 8 ПЛАТ РАЗМЕРАМИ (280 X 135 X 12) ММ, ИМЕЮЩИМИ ИНТЕРФЕЙС КАНАЛА ЭВМ ТИПА "ЭЛЕКТРОНИКА 60".

6.2. ПИТАНИЕ БЛОКА ОСУЩЕСТВЛЯЕТСЯ ОТ СЕТИ ПЕРЕМЕННОГО ТОКА НАПРЯЖЕНИЕМ 220 В ПЛЮС 10%, МИНУС 15%.
ТУМБЛЕР "СЕТЬ" БС РАСПОЛОЖЕН НА ЗАДНЕЙ СТЕНКЕ БЛОКА ПИТАНИЯ БПС6-1.
НА ЛИЦЕВОЙ ПАНЕЛИ БЛОКА ПИТАНИЯ РАСПОЛОЖЕНЫ ТРИ ИНДИКАТОРА И ТРИ ПЕРЕКЛЮЧАТЕЛЯ. ИНДИКАТОР "РАБОТА" ГОРИТ, КОГДА ПРОЦЕССОР НАХОДИТЬСЯ В РЕЖИМЕ "РАБОТА". ИНДИКАТОР "ПИТАНИЕ" ГОРИТ, КОГДА НА УСТРОЙСТВО СОЕДИНИТЕЛЬНОЕ ПОДАЮТСЯ ПОСТОЯННЫЕ РАБОЧИЕ НАПРЯЖЕНИЯ ( +5V, +12V ). ОДИН ИНДИКАТОР ЯВЛЯЕТСЯ РЕЗЕРВНЫМ.
ПЕРЕКЛЮЧАТЕЛЬ "ПИТАНИЕ" ПОЗВОЛЯЕТ ОПЕРАТОРУ ВЫКЛЮЧАТЬ ПОСТОЯННЫЕ НАПРЯЖЕНИЯ ПИТАНИЯ МИКРО-ЭВМ, ВЫРАБАТЫВАЕМЫЕ БЛОКОМ ПИТАНИЯ НЕ ОТКЛЮЧАЯ БС ОТ СЕТИ ПЕРЕМЕННОГО ТОКА.
ПЕРЕКЛЮЧАТЕЛЬ "ПРОГРАММА-ПУЛЬТ" ПОЗВОЛЯЕТ ОПЕРАТОРУ ВРУЧНУЮ ФОРМИРОВАТЬ СИГНАЛ К ОСТ Н, КОГДА ЭТОТ ПЕРЕКЛЮЧАТЕЛЬ НАХОДИТЬСЯ В ПОЛОЖЕНИИ "ПРОГРАММА", С ПОМОЩЬЮ СООТВЕТСТВУЮЩИХ КОМАНД МИКРО-ЭВМ МОЖЕТ НАЧАТЬ ВЫПОЛНЕНИЕ ПРОГРАММЫ.
ПЕРЕКЛЮЧАТЕЛЬ "ТАЙМЕР" РАЗРЕШАЕТ ИЛИ ЗАПРЕЩАЕТ ФОРМИРОВАНИЕ ИЗ НАПРЯЖЕНИЯ СЕТИ ВХОДНОГО СИГНАЛА К ПРТ Н ДЛЯ ТАЙМЕРА.

6.3. БЛОК СОПРЯЖЕНИЯ МОЖЕТ РАЗМЕЩАТЬСЯ КАК НА СТОЛЕ, ТАК И ВСТРАИВАТЬСЯ В ОБОРУДОВАНИЕ.

Инв.№ подл. | Подп. и дата | Взам. инв.№ | Инв.№ дубл. | Подп. и дата
10048 | 28.01.89

| ИЗМ | ЛИСТ | NДОКУМ | ПОДП | ДАТА | ШИ2.240.033 ПС | ЛИСТ 13 |
|---|---|---|---|---|---|---|

ФОРМА 5А ГОСТ 2.106-68 ФОРМАТ А4

## 7. УКАЗАНИЕ МЕР БЕЗОПАСНОСТИ.

7.1. К РАБОТЕ С БС ДОПУСКАЮТСЯ ЛИЦА, ИЗУЧИВШИЕ НАСТОЯЩИЙ ПАСПОРТ, ИНСТРУКЦИИ ПО ОХРАНЕ ТРУДА ПРИ РАБОТЕ НА ДАННОМ ОБОРУДОВАНИИ , А ТАКЖЕ ПРОШЕДШИЕ ИНСТРУКТАЖ ПО БЕЗОПАСНОСТИ ТРУДА.

7.2. БС В СОСТАВЕ АВК МОЖЕТ УПРАВЛЯТЬ ОДИН ОПЕРАТОР, ИМЕЮЩИЙ ПЕРВУЮ КВАЛИФИКАЦИОННУЮ ГРУППУ ПО ТЕХНИКЕ БЕЗОПАСНОСТИ.

7.3. ТЕХНИЧЕСКОЕ ОБСЛУЖИВАНИЕ, РЕМОНТ И НАЛАДОЧНЫЕ РАБОТЫ БС МОЖЕТ ПРОИЗВОДИТЬ ИНЖЕНЕР, ИМЕЮЩИЙ КВАЛИФИКАЦИОННУЮ ГРУППУ ПО ТЕХНИКЕ БЕЗОПАСНОСТИ НЕ НИЖЕ 3 ДЛЯ ОБОРУДОВАНИЯ С НАПРЯЖЕНИЕМ ДО 1000 В.

7.4. ПЕРЕД ЭКСПЛУАТАЦИЕЙ БС ПОДКЛЮЧИТЕ ЕГО КОРПУС К КОНТУРУ ЗАЗЕМЛЕНИЯ С ПОМОЩЬЮ ЗАЗЕМЛЯЮЩЕГО ПРОВОДА.

7.5. ЗАПРЕЩАЕТСЯ ВО ВРЕМЯ РАБОТЫ БС ОТКЛЮЧАТЬ КАБЕЛИ, СОЕДИНЯЮЩИЕ БС С ВНЕШНИМИ УСТРОЙСТВАМИ.



## 8. ПОРЯДОК УСТАНОВКИ.

8.1. УСТАНОВИТЕ БС НА ПРЕДНАЗНАЧЕННОЕ ДЛЯ НЕГО МЕСТО В СОСТАВЕ АВК.

8.2. ПОДКЛЮЧИТЕ С ПОМОЩЬЮ КАБЕЛЕЙ К СООТВЕТСТВУЮЩИМ РАЗ'ЕМАМ УСТРОЙСТВА, ВХОДЯЩИЕ В АВК.

8.3. КЛЕММЫ ЗАЩИТНОГО ЗАЗЕМЛЕНИЯ БС И АВК СОЕДИНИТЕ С ПОМОЩЬЮ ЗАЗЕМЛЯЮЩИХ ПРОВОДНИКОВ С ШИНОЙ ЗАЗЕМЛЕНИЯ.

8.4. ДАЛЬНЕЙШИЙ ПОРЯДОК УСТАНОВКИ ПРОВОДИТЬ В СООТВЕТСТВИИ С ИНСТРУКЦИЕЙ ПО ЭКСПЛУАТАЦИИ НА АВК.

## 9. ПОДГОТОВКА К РАБОТЕ.

9.1. ПОДГОТОВКА К РАБОТЕ ПРОИЗВОДИТСЯ В СООТВЕТСТВИИ С ИНСТРУКЦИЕЙ ПО ЭКСПЛУАТАЦИИ НА ДВК.



## 10. ПОРЯДОК РАБОТЫ.

10.1. УПРАВЛЕНИЕ БС ОСУЩЕСТВЛЯЕТСЯ ОДНИМ ОПЕРАТОРОМ-ПРОГРАММИСТОМ, УПРАВЛЯЮЩИМ ДВК.

10.2. СПЕЦИАЛЬНОГО ОБОРУДОВАНИЯ, ПРИНАДЛЕЖНОСТЕЙ, ПРИБОРОВ И ИНСТРУМЕНТОВ ДЛЯ ОБСЛУЖИВАНИЯ БС НЕ ТРЕБУЕТСЯ.

10.3. ПОСЛЕ ВКЛЮЧЕНИЯ ДВК С ПОМОЩЬЮ ПУЛЬТА УПРАВЛЕНИЯ УСТАНОВИТЕ НЕОБХОДИМЫЕ РЕЖИМЫ РАБОТЫ БС.

10.4. РАБОТУ С ДВК ПРОИЗВОДИТЕ В СООТВЕТСТВИИ С ИНСТРУКЦИЕЙ ПО ЭКСПЛУАТАЦИИ НА ДВК.

## 11. ТЕХНИЧЕСКОЕ ОБСЛУЖИВАНИЕ.

11.1. ПЕРЕЧЕНЬ РАБОТ ДЛЯ РАЗЛИЧНЫХ ВИДОВ ТЕХНИЧЕСКОГО ОБСЛУЖИВАНИЯ ПРИВЕДЕН В ТАБЛ.7

ТАБЛИЦА 7

| ПЕРИОДИЧНОСТЬ ОБСЛУЖИВАНИЯ | СОДЕРЖАНИЕ РАБОТ И МЕТОД ИХ ПРОВЕДЕНИЯ | ТЕХНИЧЕСКИЕ ТРЕБОВАНИЯ | ПРИБОРЫ, ИНСТРУМЕНТЫ И МАТЕРИАЛЫ ДЛЯ ПРОВЕДЕНИЯ РАБОТ |
|---|---|---|---|
| 1 РАЗ В ДЕНЬ | УДАЛЕНИЕ ПЫЛИ С ВНЕШНЕЙ ПОВЕРХНОСТИ БС. ПРОВЕРКА ЗАЗЕМЛЕНИЯ ВИЗУАЛЬНО. | | МАРЛЯ ХЛОПЧАТО-БУМАЖНАЯ. |
| 1 РАЗ В ПОЛГОДА | ПРОМЫВКА СПИРТОМ КОНТАКТОВ РАЗ'ЕМОВ, КОНТАКТОВ РОЗЕТОК И ВИЛОК. ПРОТРИТЕ МАРЛЕЙ И ВОССТАНОВИТЕ СОЕДИНЕНИЯ | | СПИРТ ЭТИЛОВЫЙ РЕКТИФИКОВАННЫЙ ТЕХНИЧЕСКИЙ. МАРЛЯ ХЛОПЧАТО-БУМАЖНАЯ. |

Инв.№ подл. | Подпись и дата | Взам.инв.№ | Инв.№ дубл. | Подпись и дата
10048 Сам 28 01



## 12. СВИДЕТЕЛЬСТВО О ПРИЕМКЕ.

БЛОК СОПРЯЖЕНИЯ ЗАВОДСКОЙ N 089 35
СООТВЕТСТВУЕТ КОМПЛЕКТУ КОНСТРУКТОРСКОЙ ДОКУМЕНТАЦИИ ШИ2.248.033
И ПРИЗНАН ГОДНЫМ ДЛЯ ЭКСПЛУАТАЦИИ.

ДАТА ВЫПУСКА "....."....IV..... 1987 Г.

М.П. ..... ( ..... )
ДОЛЖНОСТЬ И ПОДПИСЬ ПРЕДСТАВИТЕЛЯ ОТК — ФАМИЛИЯ

Инв.№ подл. | Подпись и дата | Взам.инв.№ | Инв.№ дубл. | Подпись и дата
10048 Сам 28 01

## 13. СВИДЕТЕЛЬСТВО О КОНСЕРВАЦИИ.

БЛОК СОПРЯЖЕНИЯ ЗАВОДСКОЙ N..... ПОДВЕРГНУТ КОНСЕРВАЦИИ В СООТВЕТСТВИИ С ТРЕБОВАНИЯМИ, ПРЕДУСМОТРЕННЫМИ В КОНСТРУКТОРСКОЙ ДОКУМЕНТАЦИИ ШИ2.240.033

ДАТА КОНСЕРВАЦИИ ".....".....19.. Г.

СРОК ГОДНОСТИ КОНСЕРВАЦИИ ".....".....19.. Г.
ПРИ СОБЛЮДЕНИИ ПРАВИЛ ТРАНСПОРТИРОВАНИЯ И ХРАНЕНИЯ, ПРИВЕДЕННЫХ В КОНСТРУКТОРСКОЙ ДОКУМЕНТАЦИИ ШИ2.240.033.

КОНСЕРВАЦИЮ ПРОИЗВЕЛ ..... ( ..... )
ПОДПИСЬ ФАМИЛИЯ

КОНСЕРВАЦИЮ ПРОВЕРИЛ ..... ( ..... )
ДОЛЖНОСТЬ И ПОДПИСЬ ПРЕДСТАВИТЕЛЯ ОТК ФАМИЛИЯ

Инв.№ подл. | Подпись и дата | Взам. инв.№ | Инв.№ дубл. | Подп. и дата
10048 Дата 28.01.85



## 14. ГАРАНТИЙНЫЕ ОБЯЗАТЕЛЬСТВА.

14.1. ИЗГОТОВИТЕЛЬ ГАРАНТИРУЕТ СООТВЕТСТВИЕ БС ТРЕБОВАНИЯМ ШИ2.240. 033 ПРИ УСЛОВИИ СОБЛЮДЕНИЯ ПОТРЕБИТЕЛЕМ ПРАВИЛ МОНТАЖА, ВВОДА В ДЕЙСТВИЕ К ЭКСПЛУАТАЦИИ, УСТАНОВЛЕННЫХ В НАСТОЯЩЕМ ПАСПОРТЕ.

ГАРАНТИЙНЫЙ СРОК ЭКСПЛУАТАЦИИ - НЕ МЕНЕЕ 18 МЕСЯЦЕВ С ДАТЫ ВВОДА БС В ЭКСПЛУАТАЦИЮ.

**Срок гарантии сохраняется при наличии пломб изготовителя.**

Инв.№ подл. | Подпись и дата | Взам. инв.№ | Инв.№ дубл. | Подп. и дата
10048 Дата 28.01.85

## 15. СВЕДЕНИЯ О РЕКЛАМАЦИИ.

15.1. В СЛУЧАЕ ОТКАЗА В РАБОТЕ БС В ПЕРИОД ГАРАНТИЙНОГО СРОКА НЕОБХОДИМО СОСТАВИТЬ АКТ РЕКЛАМАЦИИ И СДЕЛАТЬ ВЫПИСКИ ИЗ РАЗДЕЛОВ "СВИДЕТЕЛЬСТВО О ПРИЕМКЕ", "СВИДЕТЕЛЬСТВО О КОНСЕРВАЦИИ" НАСТОЯЩЕГО ПАСПОРТА.

АКТ С ПРИЛОЖЕНИЯМИ СЛЕДУЕТ НАПРАВИТЬ ГЛАВНОМУ ИНЖЕНЕРУ ПРЕДПРИЯТИЯ-ИЗГОТОВИТЕЛЯ ДАННОГО ИЗДЕЛИЯ.

15.2. СВЕДЕНИЯ О ПРЕД'ЯВЛЕННЫХ РЕКЛАМАЦИЯХ СЛЕДУЕТ РЕГИСТРИРОВАТЬ В ТАБЛ.8

ТАБЛИЦА 8

| ДАТА | КОЛИЧЕСТВО ЧАСОВ РАБОТЫ С НАЧАЛА ЭКСПЛУАТАЦИИ ДО ВОЗНИКНОВЕНИЯ НЕИСПРАВНОСТИ | КРАТКОЕ СОДЕРЖАНИЕ НЕИСПРАВНОСТИ | ДАТА НАПРАВЛЕНИЯ РЕКЛАМАЦИИ И НОМЕР ПИСЬМА | МЕРЫ, ПРИНЯТЫЕ ПО РЕКЛАМАЦИИ | ПРИМЕЧАНИЕ |
|---|---|---|---|---|---|
| | | | | | |

Инв. № подл. | Подп. и дата | Взам. инв. № | Инв. № дубл. | Подп. и дата

10048 Дата 23 01 85



## Лист регистрации изменений

| Изм | Номера листов (страниц) Измененных | Замененных | новых | изъятых | Всего листов (страниц) в докум. | № докум | Входящий № сопроводительного документа и дата | Подп. | Дата |
|---|---|---|---|---|---|---|---|---|---|
| | | | | | | | | | |

Инв. № подл. | Подп. и дата | Взам. инв. № | Инв. № дубл. | Подп. и дата

10048 Дата 23 01 85

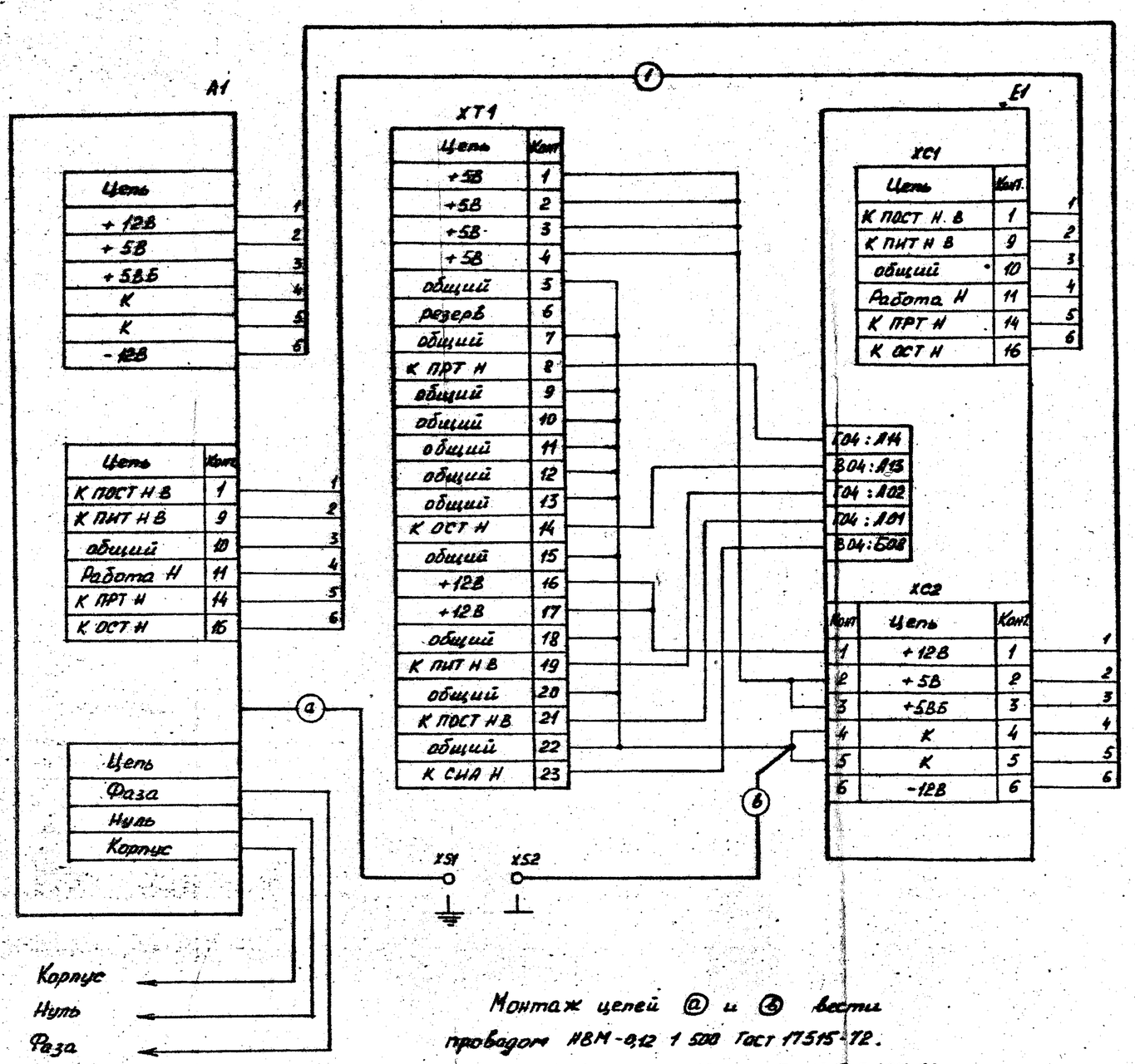


Монтаж цепей ⓐ и ⓑ вести проводом НВМ-0,12 1 500 ГОСТ 17515-72.
Доп. зам. НВ или МГШВ-0,12 ТУ 16 505.437-82.

| Поз. обозначение | Наименование | Кол. | Примечание |
|---|---|---|---|
| | | | |
| 1 | Кабель ЦПР | 1 | Поставл. с ЗИПК |
| | | | блока питания |
| | | | БПС6-1 |
| | | | ОЮ2.087.082 ТУ |

| Поз. обозначение | Наименование | Кол. | Примечание |
|---|---|---|---|
| A1 | Блок питания стабилизированный | | |
| | БПС6-1 ОЮ2.087.082 ТУ | 1 | |
| E1 | Устройство соединительное | | |
| | ЦИ3.622.100 | 1 | |
| XS1 | Зажим малогабаритный ЗМЗ | | |
| | Га0.483.000 ТУ | 1 | |
| XS2 | Зажим малогабаритный ЗМП | | |
| | Га0.483.000 ТУ | 1 | |
| XT1 | Розетка РП15-23 ГВФ | | |
| | Ге0.364.160 ТУ | 1 | |

| | | | | | |
|---|---|---|---|---|---|
| Изм. | Лист | № докум. | Подп. | Дата | ЦИ2.240.033 Э4 |
| Разраб. | | Хотинь | | 15.11.84 | Блок сопряжения. Схема электрическая соединений |
| Пров. | | Шевкопляс | | 15.11.84 | Лит. 0 / Масса / Масшт. |
| Т.контр. | | | | | Лист / Листов 1 |
| Н.контр. | | Погорелов | | 20.11.84 | |
| Утв. | | Кокорин | | 21.11.84 | |

Копировал

Формат А2

Перв. примен. ЦИ2.240.033

Справ. № 5

Инв. № подл. 33147 | Подп. и дата 20.12.84 | Взамен инв. № | Подп. и дата

Разработал Гл. конструктор

Изменение без выпуска отдельных листов по сл. зап. ОКУ и ПИ № 20 12.84

Форма 1 ГОСТ 2.104-68

| № строки | Формат | Обозначение | Наименование | Кол. экз. | № экз. | Место-нахож-дение |
|---|---|---|---|---|---|---|
| 1 | | | | | | |
| 2 | А2 | ЩИ2.240.033 ЭЧ | Блок | | | |
| 3 | | | сопряжения. | | | |
| 4 | | | Схема | | | |
| 5 | | | электрическая | | | |
| 6 | | | соединений | 1 | | |
| 7 | | | | | | |
| 8 | | | | | | |
| 9 | А4 | ЩИ2.240.033 ПС | Блок | | | |
| 10 | | | сопряжения. | | | |
| 11 | | | Паспорт. | 1 | | |
| 12 | | | | | | |
| 13 | | | | | | |
| 14 | | | | | | |
| 15 | | | | | | |
| 16 | | | | | | |
| 17 | | | | | | |
| 18 | | | | | | |
| 19 | | | | | | |
| 20 | | | | | | |
| 21 | | | | | | |
| 22 | | | | | | |
| 23 | | | | | | |
| 24 | | | | | | |
| 25 | | | | | | |
| 26 | | | | | | |
| 27 | | | | | | |

Перв. примен. ЩИ2.240.033

Справ. №

Гл. конструктор /Кридинер/

Гл. инж. проекта /Пикалов/ 14.1.85г.

Инв. № подл. | Подп. и дата | Взам. инв. № | Инв. № дубл. | Подп. и дата

Инв. № подл. 10047 Изм. № 8 01.85

| Изм. | Лист | № докум. | Подп. | Дата |
|---|---|---|---|---|
| Разраб. | | Мисаева | | 14.1.85 |
| Пров. | | Кокорин | | 14.1.85 |
| Н.контр. | | Пеленкова | | 14.1.85 |
| Утв. | | Кридинер | | 14.1.85 |

ЩИ2.240.033 ЭД

Блок сопряжения
Ведомость эксплуатационных документов

| Лит. | Лист | Листов |
|---|---|---|
| О1 | 1 | 2 |

Копировал:

Формат: А4

Н/к Дим ОТК

2.601-68 ф1 УДК 6-86

| № строки | Формат | Обозначение | Наименование | Кол. экз | № экз. | Местонахождение |
|---|---|---|---|---|---|---|
| 1 | | | Документация | | | |
| 2 | | | на составные | | | |
| 3 | | | части | | | |
| 4 | | | | | | |
| 5 | Н | 0402. 087. 082 ПС | Блок питания | | | |
| 6 | | | стабилизирован- | | | |
| 7 | | | ный БПСБ-1. | | | |
| 8 | | | Паспорт. | 1 | | |
| 9 | | | | | | |
| 10 | 11 | 0402. 087. 082 ТО | Блок питания | | | |
| 11 | | | стабилизиро- | | | |
| 12 | | | ванный БПСБ-1. | | | |
| 13 | | | Техническое | | | |
| 14 | | | описание и | | | |
| 15 | | | инструкция | | | |
| 16 | | | по эксплуатации | 1 | | |
| 17 | | | | | | |
| 18 | | | | | | |
| 19 | | | | | | |
| 20 | | | | | | |
| 21 | | | | | | |
| 22 | | | | | | |
| 23 | | | | | | |
| 24 | | | | | | |
| 25 | | | | | | |
| 26 | | | | | | |
| 27 | | | | | | |
| 28 | | | | | | |
| 29 | | | | | | |
| 30 | | | | | | |

Инв. № подл. | Подп. и дата | Взам. инв. № | Подп. и дата

10042 Замен. 22 01/85

Изм. Лист | № докум. | Подп. | Дата

ЦИ2.240.033 ЭД

Лист 2

Формат 10. ГОСТ 2601-68

Формат А4